Befestigung Blindfront über Bohrung (ohne Tiefenverstellung)

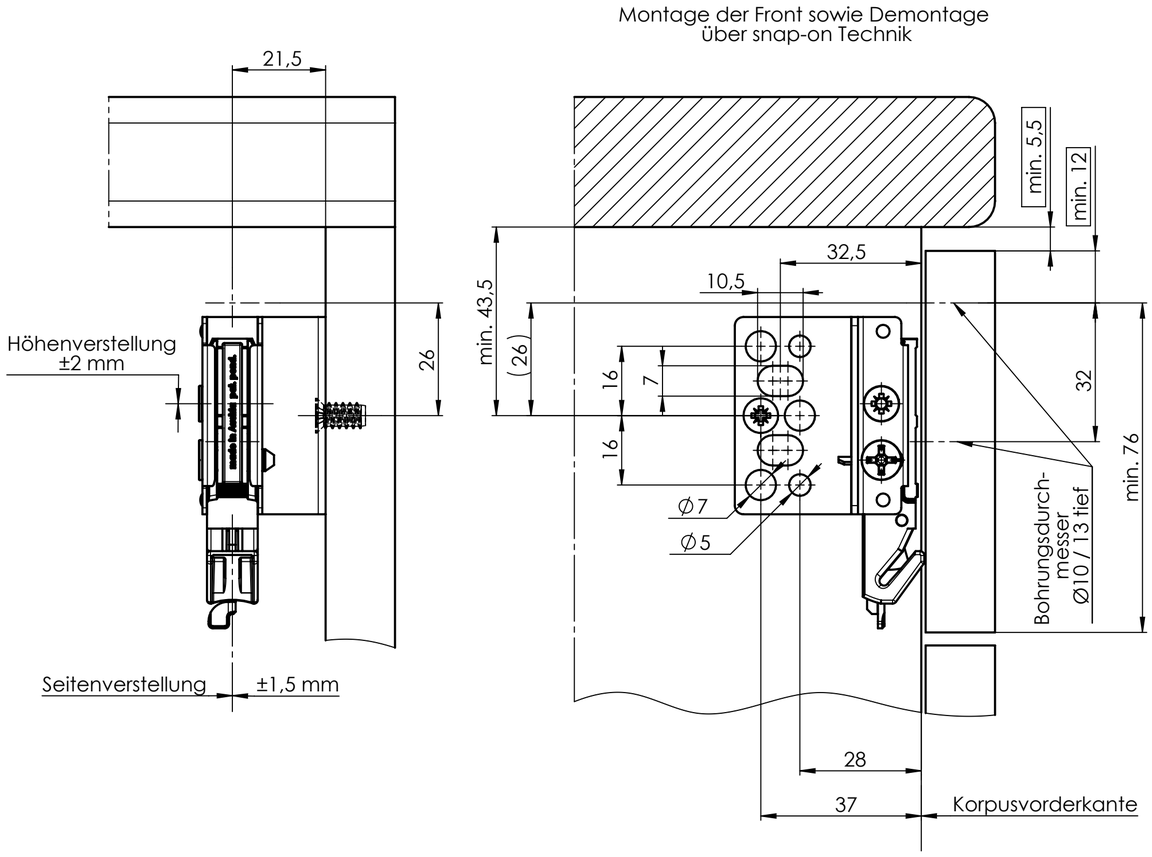

Befestigung Blindfront über Langloch (mit Tiefenverstellung)

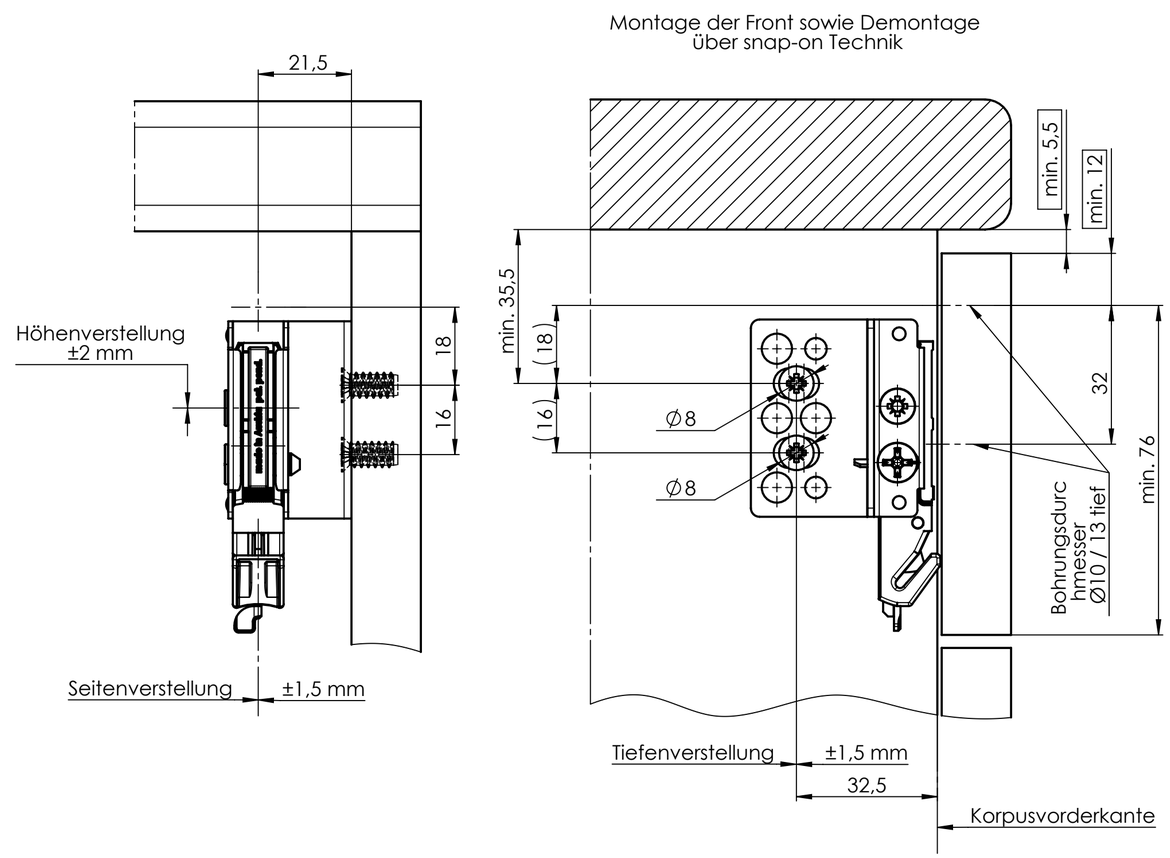

Montageabmessungen - Zargenadapter

Var. I DA = 32mm	Var. II DA = 50mm	Var. III ohne Dübel

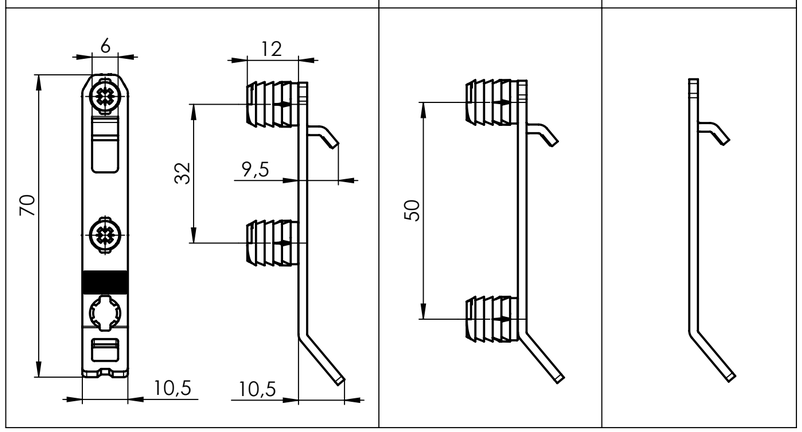

Befestigungsempfehlung Blindfront
(mounting refernce)

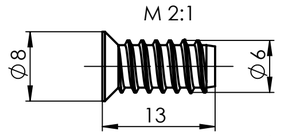

für **Euro**-Schraube
(used for euro-screw)

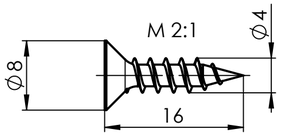

für **Spanplattenschraube**-Schraube
(used for chipboard-screw)

Index	Revision	Date	Name
4	34858	2016-06-14	Wintschnig
3	34858	2016-01-13	Wintschnig
2	18708	1996-10-17	Suppan A.
1	17690	1996-05-07	Ischepp A.
	16727		

G*GRASS

	Date:	Name:
Drawn:	1995-09-01	Ischepp A.
Appr.:		
Data Ownership:	Division 1	

Sämtliche Zeichnungsmaße ohne Beschichtung (mm)
All Dimensions without plating (mm)

Oberflächen ohne Angabe:
General Surface Roughness
Ra _ µm

Allgemeintoleranzen:
General Tolerances
DIN ISO 2768-cK

Zeichnungsstatus: Drawing Status
00 Serie

Material-Nr.: (DIN 17007 / DIN EN 10027)
Alternativmaterial: Alternate Material
Wärmebehandlung: Heat Treatment
Oberflächenveredelung: Surface Treatment
Schichtstärke: Coating Thickness µm ±
Schmierstoff: Lubricant
Produktspezifikation: Product Spezification
Benennung: Description

Werksnorm: Factory Standard

Nova Pro BLINDFRONTBEFESTIGUNG
Einbauzeichnung

Zeichnungs-Nr.: Drawing Number O.7600.000.BL_04
Format: A2
Maßstab: Scale 1:1
Teil Nr. (roh): Item No. (raw part)
Ersatz für: Replacement for O.7600.000.BL_03
Blatt: Page 1/1

Speicherort: C:\EPDM_Grass\art\EBZ_Grass\Fuehrung\Hohlkammer\Nova-PRO\Kundenzeichnungen\Grass\Blindfront\O7600000BL_04_Status-00
Jede Art der Vervielfältigung dieses Dokuments wird vom Änderungsdienst nicht erfasst.
Any type of reproduction will not be updated.

Copying of this document and giving it to others and the use or communication of the contents thereof are forbidden without express authority. Offenders are liable to the payment of damages. All rights are reserved in the event of the grant of a patent or the registration of utility model or design.

Für diese technische Unterlage behalten wir uns die Rechte vor, auch für den Fall der Patentertheilung oder Gebrauchsmustereintragung. Ohne unsere vorherige Zustimmung darf diese technische Unterlage weder vervielfältigt noch Dritten zugänglich gemacht werden; sie darf durch den Empfänger oder Dritte auch nicht in anderer Weise mißbräuchlich verwertet werden.